Querschnitt M1:20

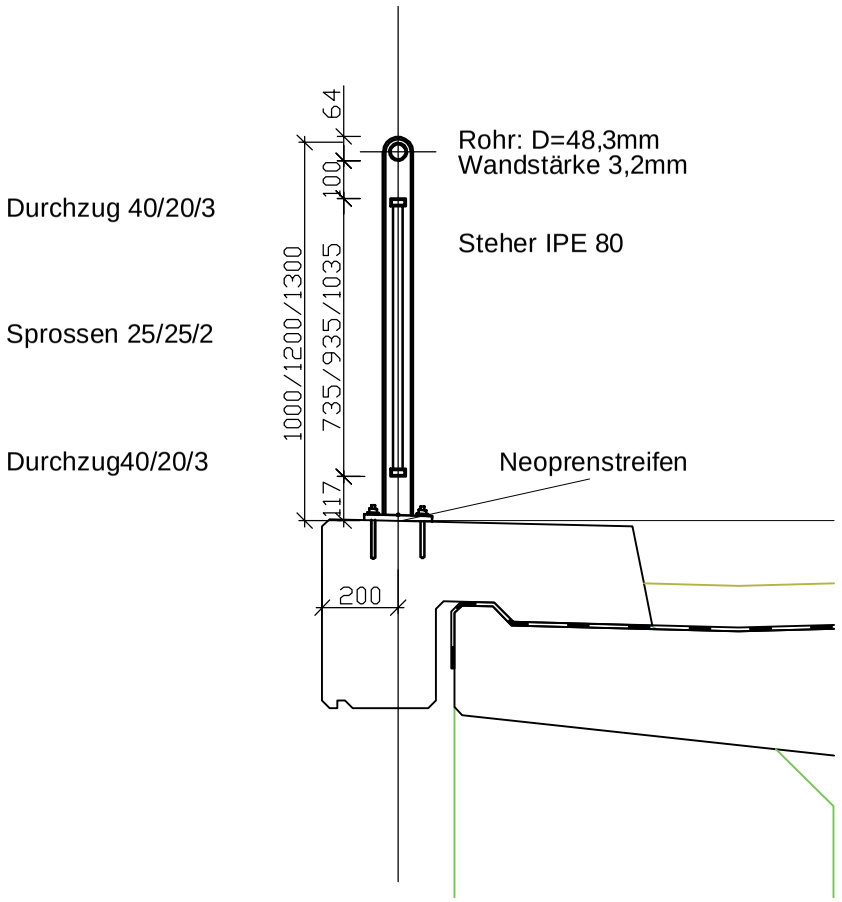

Ansicht M1:20

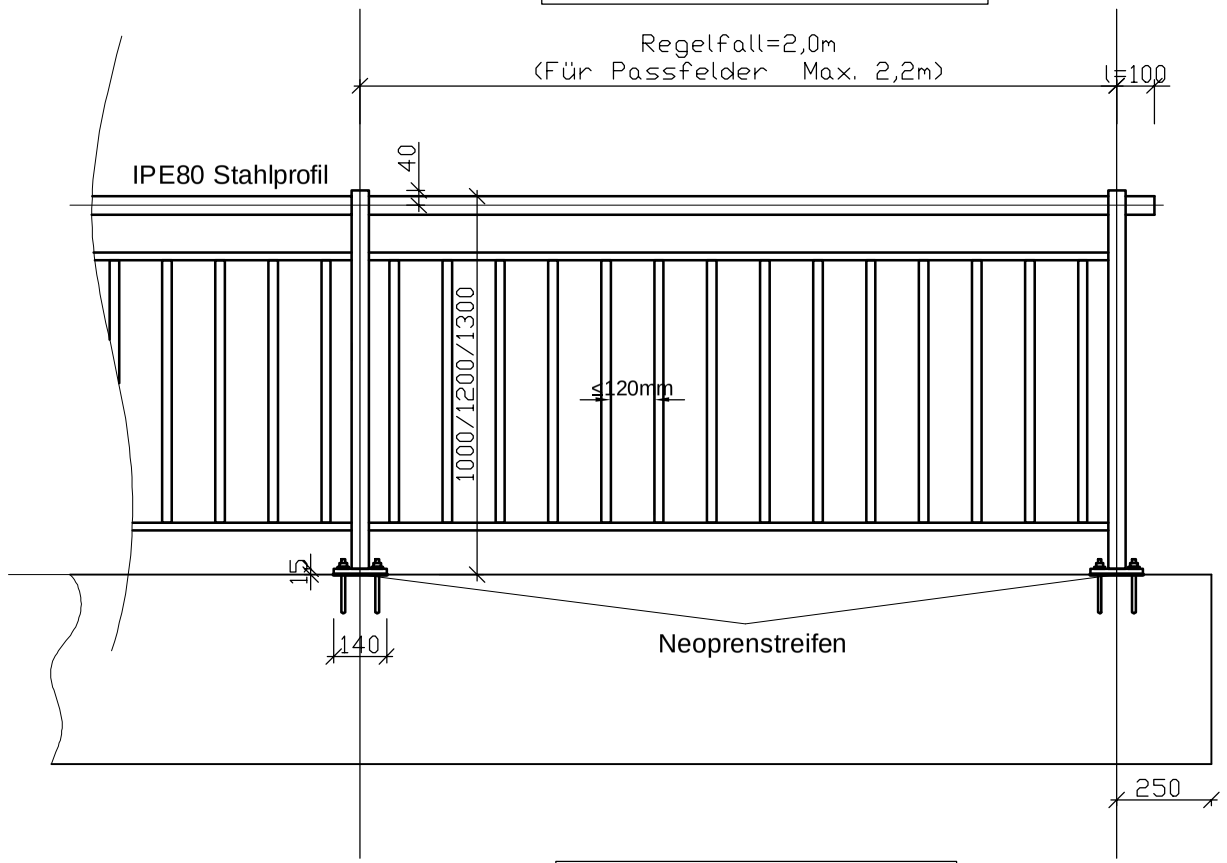

Detail Handlauf M1:10

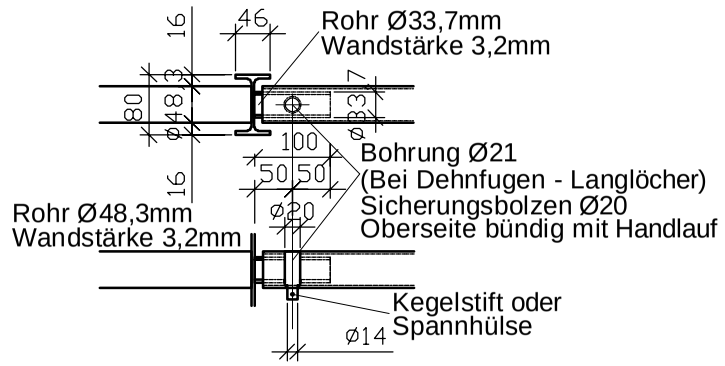

Detail Durchzug M1:10

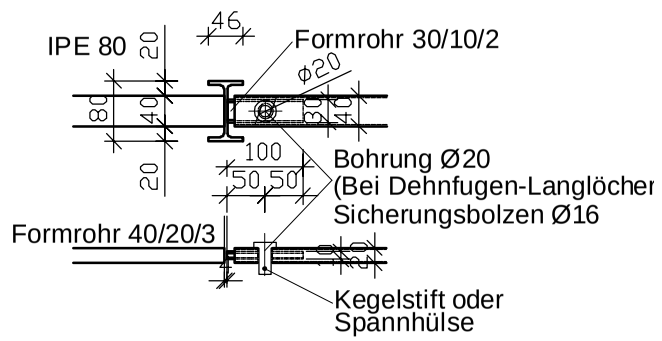

Grundriss M1:20

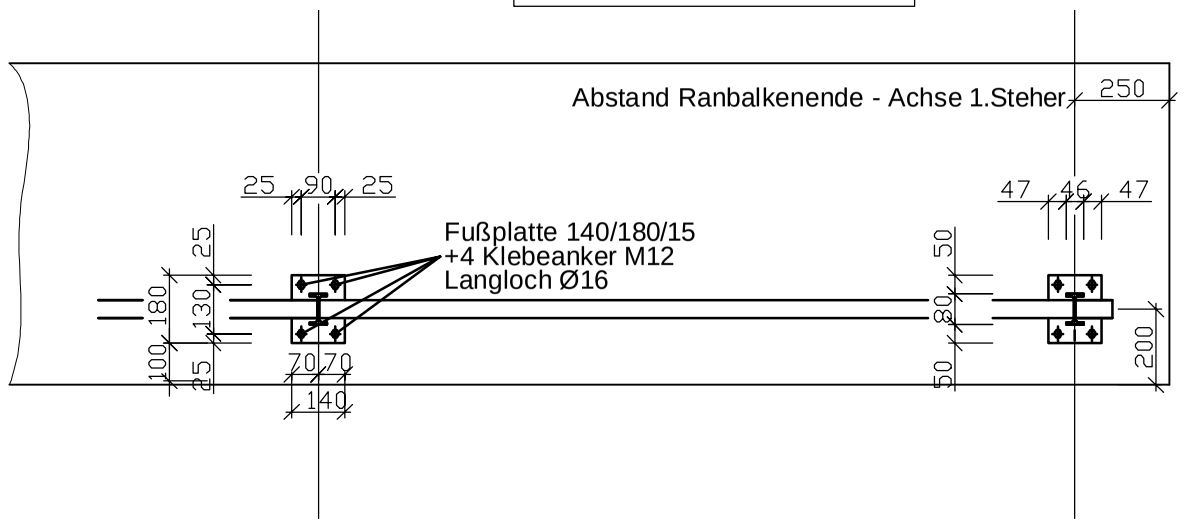

STAHLGÜTE: Nach ÖNORM EN 10025-6:2020 - S235JR+AR
KORROSIONSSCHUTZ: Nach RVS 15.05.11
Feuerverzinkung (ÖN EN ISO 1461:2009)
BEFESTIGUNG: Klebeanker nach (ÖNORM EN ISO 10684:2009)
Zu verwenden ist ein geprüftes und für den
Einsatzzweck geeignetes FEUERVERZINKTES Dübelsystem
Das Bohrsystem muß für das Dübelsystem zugelassen sein!
Fußplatten sind auf Neoprenstreifen zu versetzen.
SCHWEISSNÄHTE: Kehlnähte a=4mm
ELEMENTE: Die Schusslänge (Elementlänge) hat mind. 6m zu betragen.

BRÜCKEN- & TUNNELBAU

LAND OBERÖSTERREICH

STAHLGELÄNDER

Krumauer light, oben, M12

Danninger_31_05_2022